STABLEDESK

SD-101-NE



Manual de instrucţiuni

CADRU BIROU REGLABIL
ELECTRIC STABLEDESK PRO

Prefaţă

Acest biroul electric ajustabil pentru lucru în picioare constă dintr-un cadru de oţel de mare rezistenţă şi un sistem motorizat de ajustare a înălţimii. Vă rugăm să citiţi şi să înţelegeţi complet acest manual înainte de a începe instalarea pentru a asigura utilizarea sigură şi corectă a sistemului şi pentru a păstra longevitatea construcţiei de ansamblu şi a componentelor electronice încorporate.

Instrucţiuni de siguranţă şi avertismente:

- Orice nerespectarea a instrucţiunilor de siguranţă şi instalare din acest manual poate produce vătămări corporale grave.
- Orice respectare incompletă a instrucţiunilor, avertizărilor şi informaţiilor adiţionale marcate cu " **Notă**" şi " ⚠ " poate duce la daune grave ale sistemului sau ale componentelor sale.
- Acest produs poate fi folosit de copii de la 8 ani sau mai mari dacă sunt supravegheaţi sau au primit instrucţiuni cu privire la utilizarea aparatului în mod sigur şi înţeleg pericolele aferente. Copiii nu se vor juca cu aparatul. Curăţarea şi întreţinerea utilizatorului nu vor fi efectuate de copii fără supraveghere. Deconectaţi biroul când sistemul nu este folosit, şi nu lăsaţi mufa de alimentare la îndemâna copiilor.
- Persoanele cu abiliăţi fizice şi mentale reduse sau lipsă de experienţă şi cunoştinţe nu trebuie să utilizeze produsul decât dacă sunt sub supraveghere, înţeleg riscurile aferente sau au primit instrucţiuni precise de utilizare a aparatului de la o persoană responsabilă cu siguranţa acestor persoane.
- Utilizatorii ar trebui să se asigure că nu stau niciodată pe suprafaţa de lucru pentru a preveni vătămările corporale grave.

ATENŢIE Instrucţiuni de siguranţă electrică:

Produsul funcţionează pe bază de electricitate. Pentru a evita arsurile, incendiile şi şocurile electrice, vă rugăm să citiţi instrucţiunile cu atenţie.

Nu curăţaţi produsul cu apă în timp ce este încă în priză.

Nu folosiţi niciodată sistemul în mediu umed sau dacă componentele sale electrice au contact cu lichide.

Nu demontaţi sau înlocuiţi componente în timp ce se află încă în priză.

Nu utilizaţi sistemul dacă cutia de control face zgomot sau miroase. Nu sunt permise modificări ale unităţii de alimentare şi ale cutiei de control prevăzute.

Nu utilizaţi niciodată sistemul cu un cablu sau ştecher deteriorate.
Vă rugăm să contactaţi punctul de achiziţii pentru a înlocui piesele deteriorate.

ATENŢIE Alte instrucţiuni de siguranţă:

- Eliberaţi toate obstacolele în intervalul de reglare a înălţimii.
- Nu lăsaţi cablurile sau mufele dezorganizate pentru a împiedica pericolul de alunecare.
- Nu sunt permise încercările de a reconstrui cadrul biroului.
- Nu adăugaţi nimic la îmbinările ajustabile ale cadrului biroului.
- Este interzisă utilizarea în exterior.

Pregătire

1 Care sunt specificaţiile pe care trebuie să le cunoaşteţi?



Capacitate greutate
125kg (275lbs)



Consum de putere
(100~240V)



Temperatura de funcţionare
(-5°C~+40°C)

2 Care sunt instrumentele de care aveţi nevoie în timpul instalări?

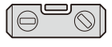

Nivelă cu bulă



Cheie Imbus
(inclusă)

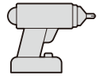

Bormaşină

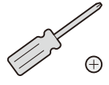

Şurubelniţă cu cap în cruce

3 Care este lucrul pe care ar fi mai bine să îl aveţi înainte de instalare

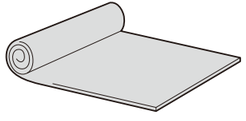

O pătură de transport pentru a proteja biroul şi podeaua

4 Lucruri pe care trebuie să le cunoaşteţi înainte de instalare

Vă rugăm să verificaţi toate componentele ilustrate în lista de verificare a componentelor. Dacă oricare dintre componente lipsesc sau sunt deteriorate, contactaţi punctul dumneavoastră de achiziţii pentru o înlocuire.

Eliminare: Produsul cu acest marcaj indică faptul cu acest produs nu ar trebui eliminat împreună cu alte deşeuri menajere în Uniunea Europeană. Pentru a împiedica posibilele daune asupra mediului sau sănătăţii umane din cauza eliminării necontrolate de deşeuri, reciclaţi cu responsabilitate pentru a promova reutilizarea sustenabilă a resurselor de materiale. Pentru a return dispozitivul utilizat, vă rugăm să folosiţi serviciul local de reciclare sau să contactaţi punctul de achiziţie pentru retragerea produsului.

Listă de verificare şi instalare

 **A (x1)** Bară transversală	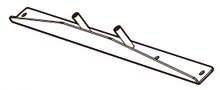 **B (x2)** Braţ lateral	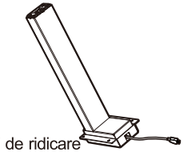 **C (x2)** Coloană de ridicare	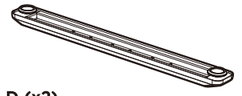 **D (x2)** Picior
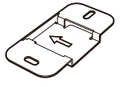 **E (x1)** Fixing Plate	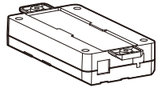 **F (x1)** Cutie de control	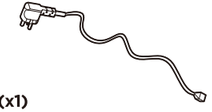 **G (x1)** Mufă de alimentare	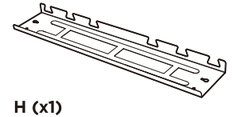 **H (x1)** Mufă de alimentare
 **I (x2)** Cârlig tavă	Poza dispozitivului de control este doar pentru referinţă. Produsul efectiv poate varia.  **J (x1)** Dispozitiv de control		

Această pagină poate fi decupată astel încât să vă fie mai uşor să potriviţi componentele cu imaginile.

 **S-A (x8)** Şurub cu cap hexagonal	 **S-B (x8)** Şurub cu cap hexagonal	 **S-C (x10)** Şurub cu cap în cruce + 1 ș aibă
 **S-D (x2)** Şurub cu cap în cruce	 **S-E (x2)** Şurub cu cap în cruce	 **S-F (x4)** Şurub cu cap în cruce
 **S-G (x3)** Clemă cablu	 **S-H (x10)** Garnitură anti-vibraţie	 **S-I (x1)** Cheie Imbus

Acum haideţi să începem instalarea

I Ataşarea braţelor laterale

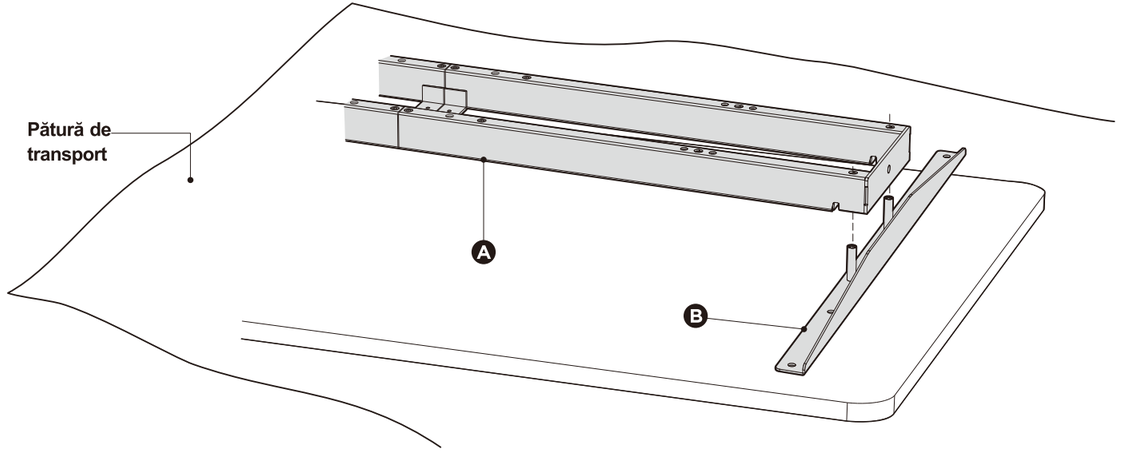

- Vă rugăm să pregătiţi o zonă spaţioasă pentru instalare, şi puneţi o pătură de transport pe zonă pentru a preveni zgârieturile.
- Poziţionaţi cu atenţie suprafaţa de lucru (neinclusă) cu faţa în jos pe pătură.
- Puneţi **bara transversală** (A) şi **braţele laterale** (B) în partea de sus.
- Ataşaţi **braţele laterale** (B) de capătul **barei transversale** (A) (Acest pas nu necesită utilizarea şuruburilor.)

Notă: *Desenele de pe bara transversală şi braţele laterale sunt pe partea din spate a componentelor. Vă rugăm să vă asiguraţi că bara transversală şi suporturile laterale rămân cu faţa în jos în timpul instalări, lucru convenabil pentru următorii paşi.*

Ajustarea cadrului

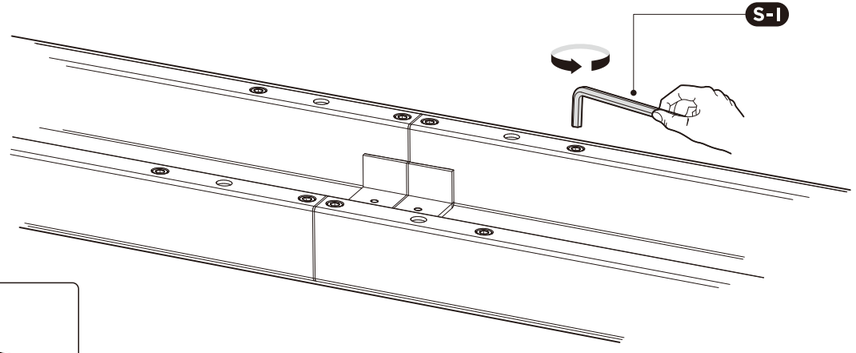

Slăbiţi şuruburile cu cap hexagonal care fixează îmbinarea ajustabilă, dar nu scoateţi şuruburile complet.

- Asigurați-vă că ați plasat cadrul în centrul mese.
- Ajustați apoi cadrul pentru a se potrivi cu m rimea p r ii de sus a mesei.

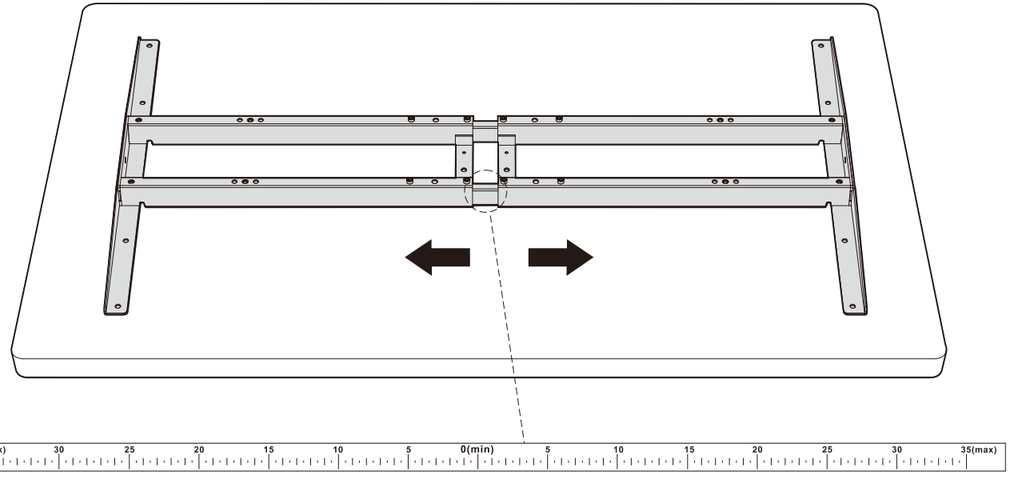

Când reglați poziția cadrului, asigurați-vă că nu depășește gama de imprimare serigrafică de pe bara transversală interioară.

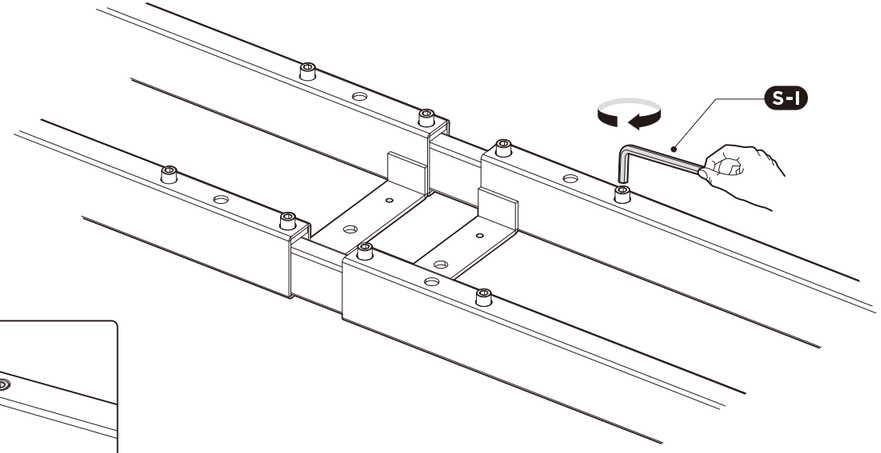

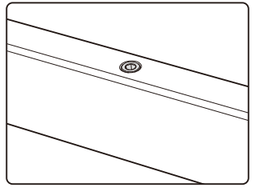

Strîngeţi iar toate şuruburile cu cap hexagonal pentru a finaliza ajustarea.

Realizarea găurilor de montare

Folosiţi o **bormaşină** pentru a realiza găuri de montare pe partea din spate a blatului mesei prin cele 8 găuri de montare de pe braţele laterale.

Notă: *Adâncimea găurilor de montare ar trebui să fie peste* ***10 mm*** *şi diametrul ar trebui să fie mai mic de* ***3 mm****.*

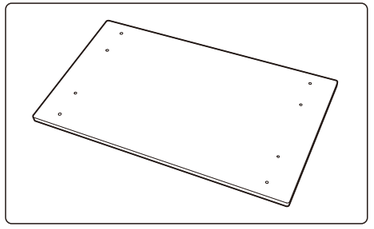

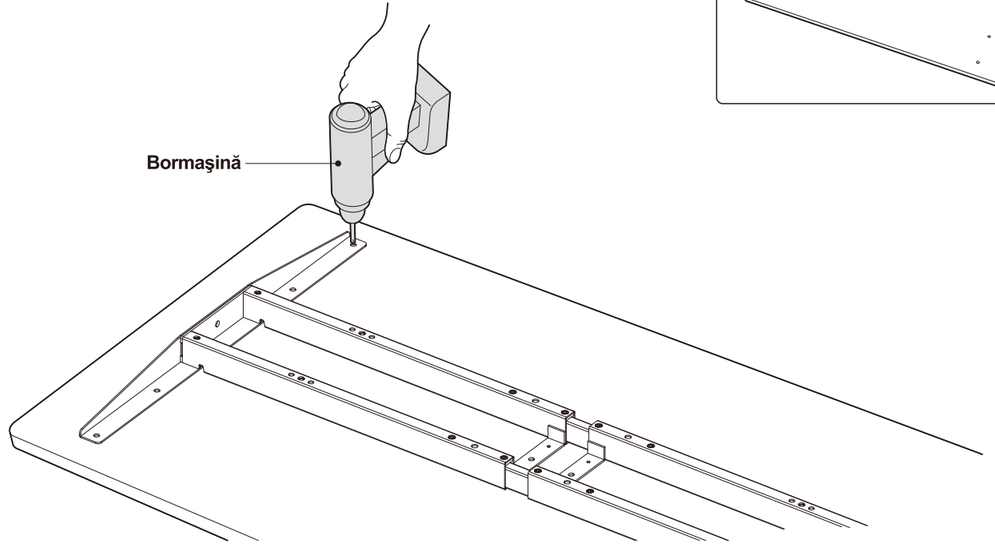

Asamblarea coloanelor de ridicare

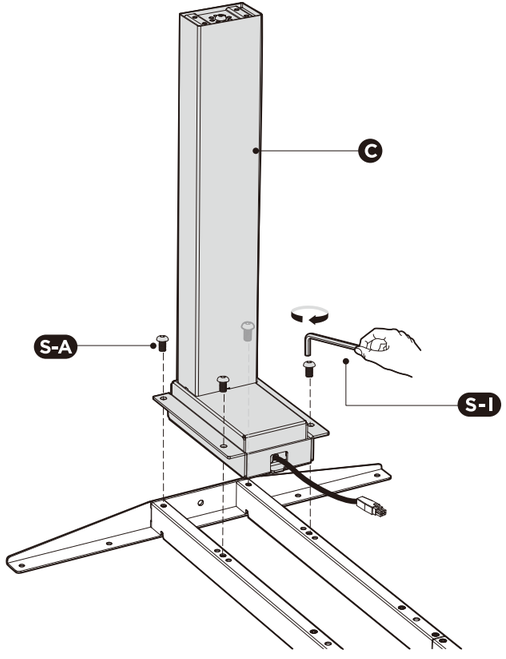

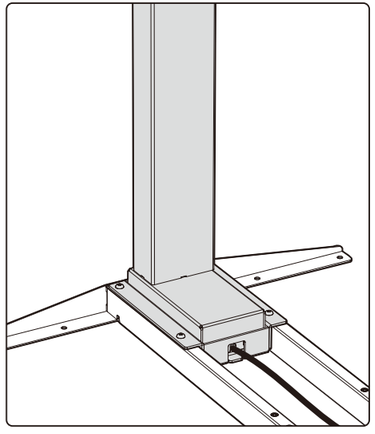

- Introduceţi o coloană de ridicare într-un capăt al barei transversale cu capul coloanei de ridicare îndreptat în interior. Asiguraţi-vă că găurile de instalare de pe coloana de ridicare se aliniază complet cu găurile şuruburilor de pe banda transversală.
- Fixaţi **coloana de ridicare** C cu bara laterală folosind **4 şuruburi** S-A cu **cheia Imbus** S-I .
- Repetaţi acelaşi proces pentru a asambla cealaltă coloană de ridicare.

Asamblarea picioarelor

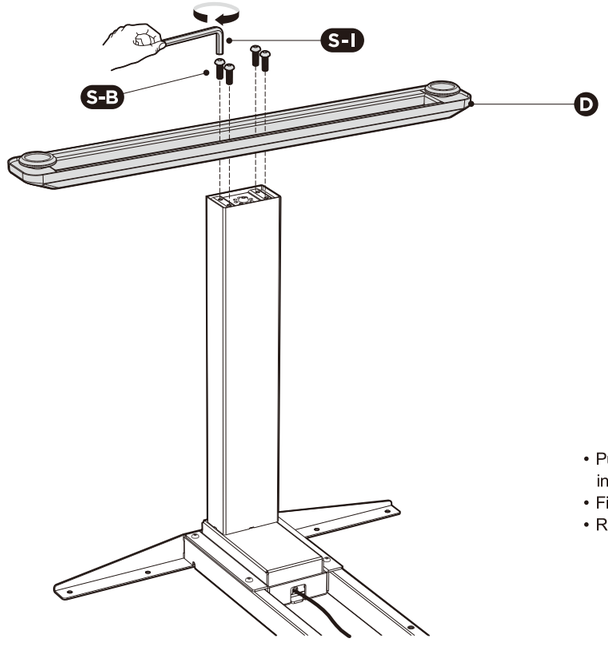

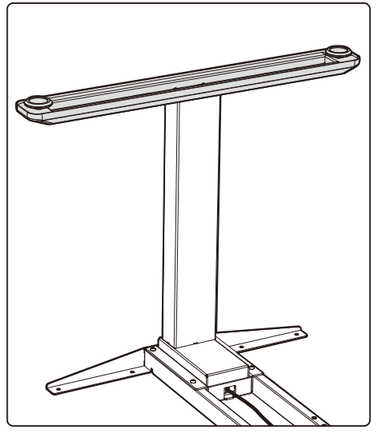

- Puneţi piciorul pe partea de jos a coloanei de ridicare. Aliniaţi găurile de instalare de pe picior cu găurile şuruburilor de pe coloana de ridicare.
- Fixaţi **piciorul** D folosind **4 şuruburi** S-B cu **cheia Imbus** S-I .
- Repetaţi acelaşi proces pentru a monta celălalt piciorr foot.

Asamblarea plăcii de fixare

- Aliniaţi găurile de montare pe placa de fixare cu găurile şuruburilor conform celor arătate.
- Ataşaţi **placa de fixare** **E** pe centrul barei transversale cu **2 şurburi** **S-E** folosind o **şurubelniţă cu cap în cruce**

Notă: *Săgeata de pe placa de fixare indică direcţia de glisare în cutia de control. Respectaţi direcţia săgeţii pentru a monta cutia de control în următorul pas.*

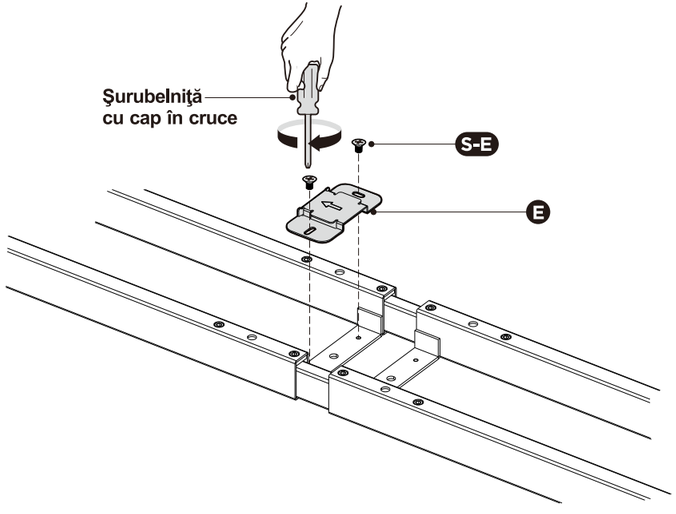

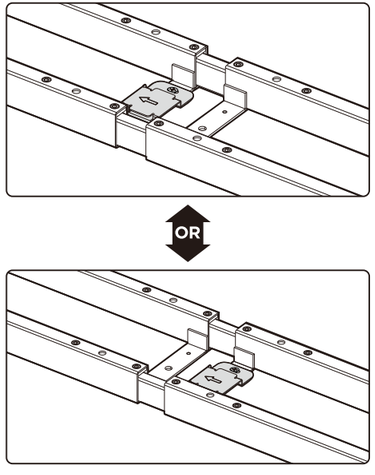

Placa de fixare poate fi ataşată de partea dreaptă sau de partea stângă.

Ataşarea cutiei de control

ATENŢIE

- Rotiţi cadrul biroului cu bara transversală cu faţa în sus. **Cel puţin două persoane** sunt necesare atunci când întoarceţi cadrul biroului. Dacă doar o persoană întoarce cadrul biroului, ar putea apărea vătămări corporale grave.
- Conectaţi cablurile, cutia de control şi motoarele.

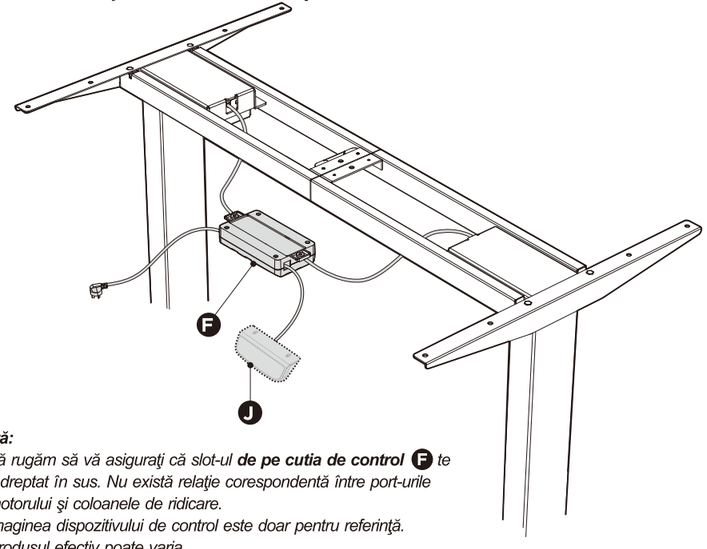

Notă:

- *Vă rugăm să vă asiguraţi că slot-ul* ***de pe cutia de control*** **F** *te îndreptat în sus. Nu există relaţie corespondentă între port-urile motorului şi coloanele de ridicare.*
- *Imaginea dispozitivului de control este doar pentru referinţă. Produsul efectiv poate varia.*

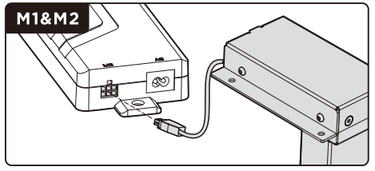

- Conectaţi cele două cabluri ale motorului la cele două port-uri marcate **"M1"** şi **"M2"** (unul pe fiecare parte a cutiei de control).

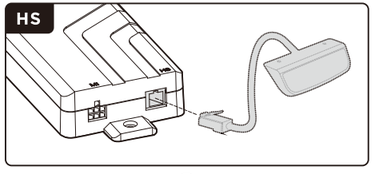

- Conectaţi **cablul disp** de **J** control la portul marcat **"HS".**

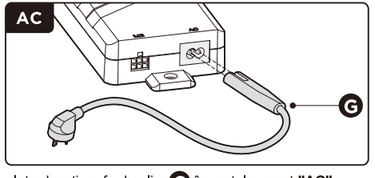

- Introduceţi mufa de alim **G** în portul marcat **"AC"**.

- Săgeata de pe placa de fixare indică direcţia de glisare a cutiei de control. Respectaţi direcţia săgeţii pentru a monta cutia de control.
- Glisaţi cutia de control în centrul plăcii de fixare.

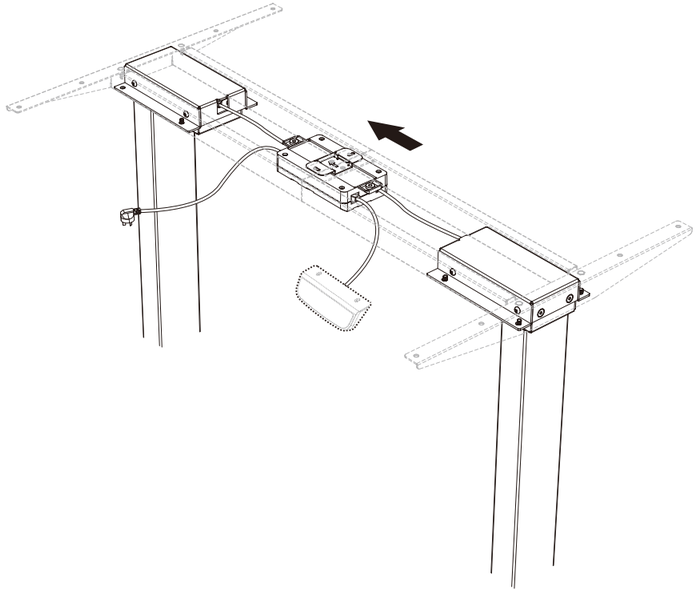

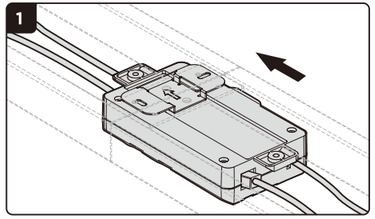

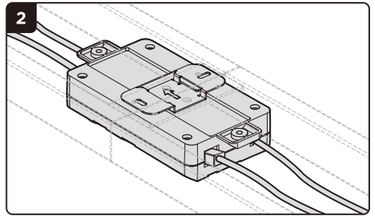

Asamblarea tăvii de gestionare a cablurilor

- Aliniaţi orificiile de montare de pe **cârligele** tăvii (I) cu găurile şuruburilor de pe tava de gestionare a cablurilor.
- Asamblaţi cârligele tăvii cu **tava de gestionare a cablurlor** (H) cu **4 şuruburi** (S-F) de jos folosind o **şurubelniţă** cu cap în cruce

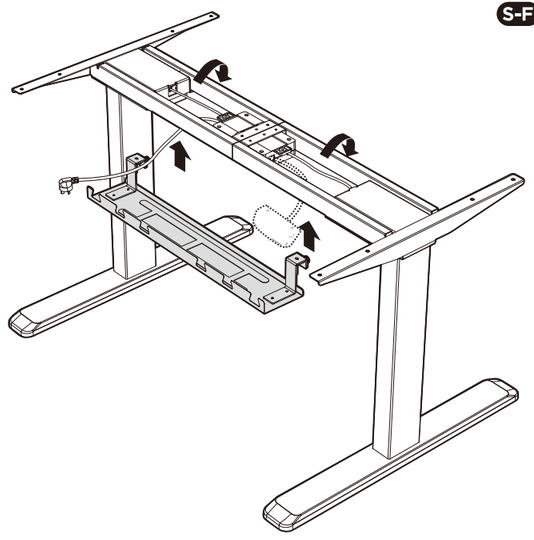

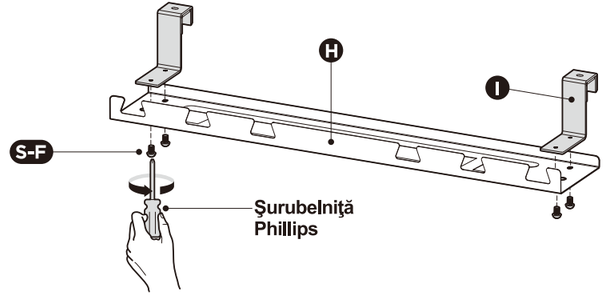

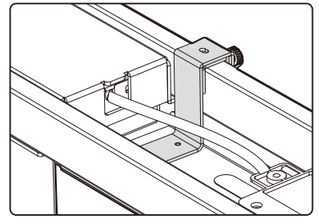

Agăţaţi tava de gestionare a cablurilor pe bara transversală aşa cum este ilustrat.

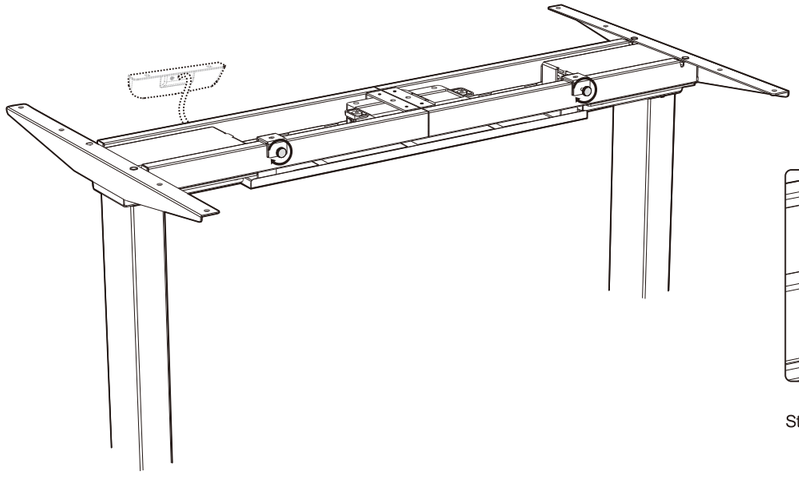

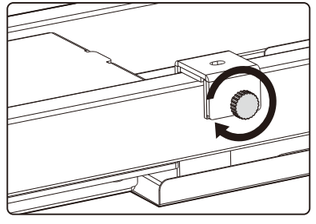

Strângeţi mânerele de pe cârligele tăvii.

Asamblarea suprafeţei de lucru

Ataşaţi **garniturile anti-vibraţii** S-H Hpe suprafaţa barei transversale în cele zece poziţii aşa cum este ilustrat.

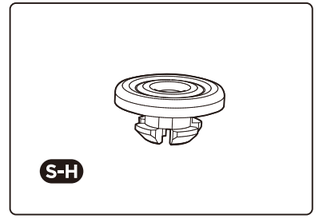

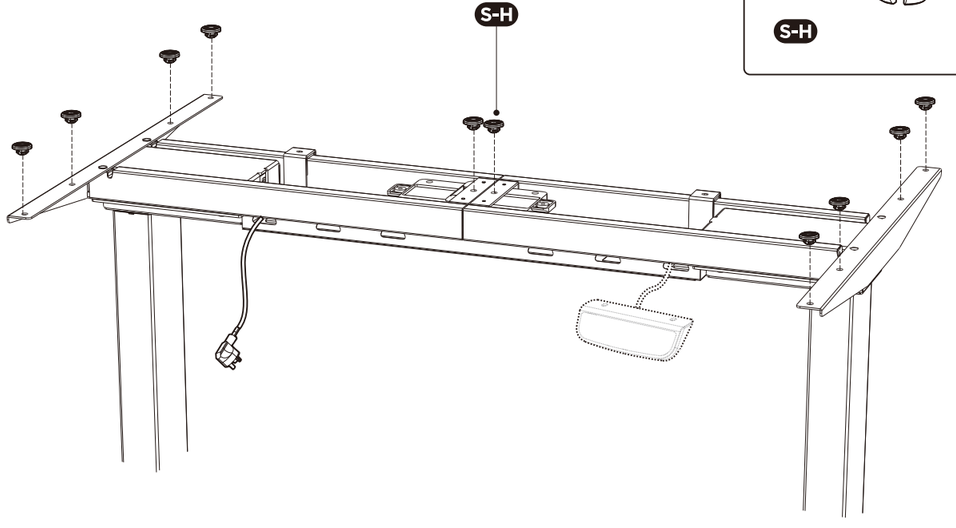

• Aliniaţi găurile pentru şuruburi realizate anterior cu găurile de montare de pe bara transversală.
Introduceţi şi strângeţi cele **4 şuruburi** S-C de jos.
• Repetaţi acelaşi proces pentru a monta cealaltă parte a suprafeţei de lucru.

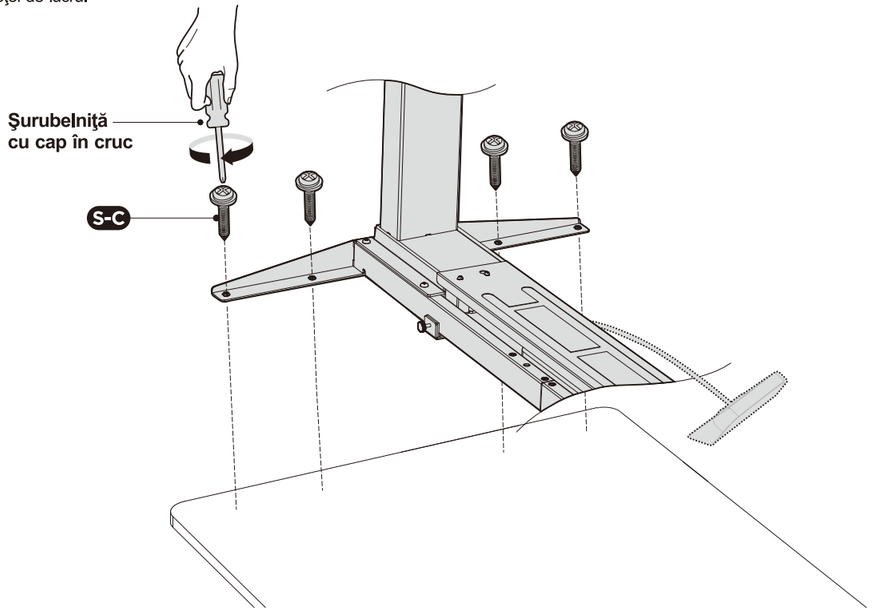

• Ataşaţi dispozitivul de control de suprafaţa de lucru cu **2 şuruburi** S-D folosind o maşină de găurit.
• Prindeţi **clemele de cablu** adezive S-G sub birou pentru a organiza cablurile.

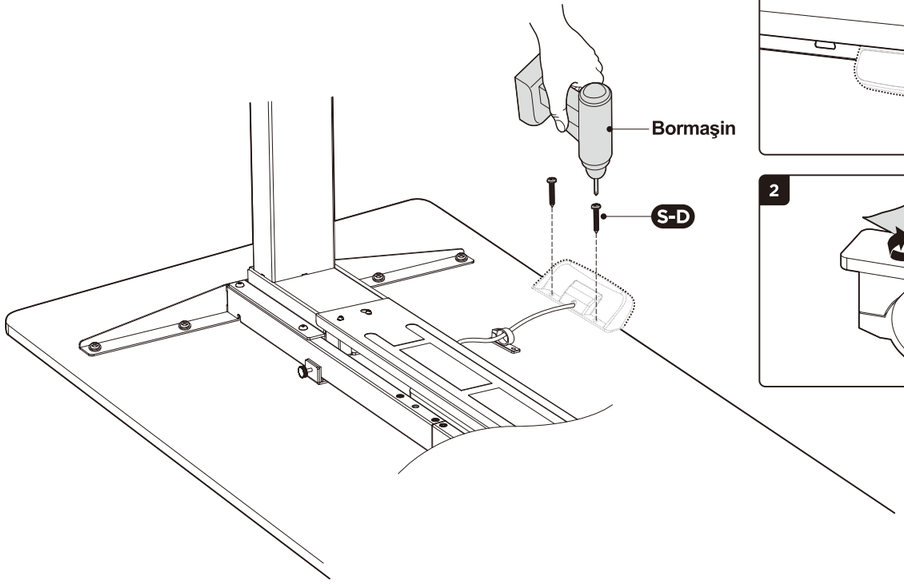

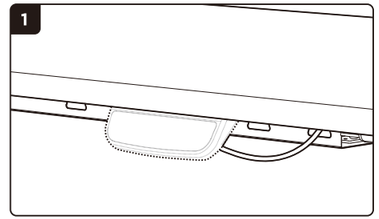

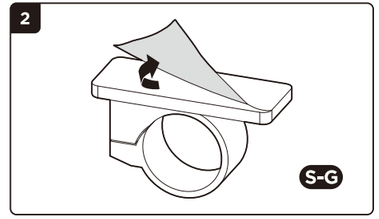

Ajustarea nivelului

Există două pedale ajustabile sub fiecare picior. Dacă podeaua nu este uniformă, răsuciţi pur şi simplu pedala pentru a ajusta nivelul pentru ca biroul să fie stabil.

Sfat: *Folosiţi o* ***cumpănă*** *pentru a verifica dacă suprafaţa de lucru este uniformă.*

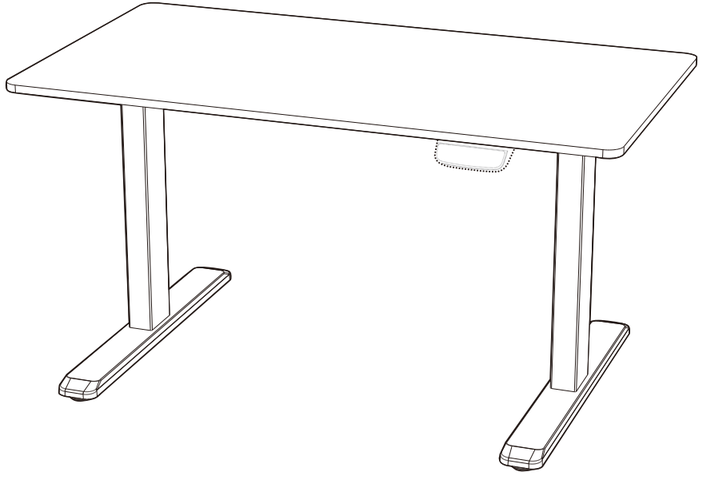

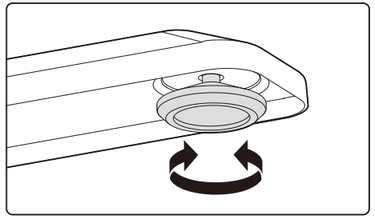

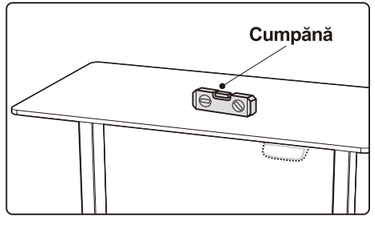

Ajustarea înăţimii

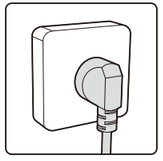

Băgaţi biroul în priză.
Acum puteţi folosi biroul de lucru aşezat - în picioare.

Notp: *Avem un alt manual al dispozitivului digital de control pentru instrucţiuni detaliate. Vă rugăm să verificaţi Panoul Digital de Control pentru Manualul de utilizare al biroului electric cu înălţime ajustabilă.*

